ГЕНСВЕТ®
СДЕЛАНО В РОССИИ

Светильники светодиодные серии ГСО-ПРЕМИУМ IP40

Паспорт

1. Назначение

Светильники светодиодные серии ГСО-ПРЕМИУМ IP54 (заливной свет) обеспечивают равномерное свечение по всей поверхности рассеивателя без видимых перепадов яркости (не видны источники света и темные пятна). Предназначены для освещения общественных зданий, общеобразовательных учреждений, административных,

2. Технические характеристики

Светильники рассчитаны для работы в сетях переменного тока с номинальным напряжением 220 В±10% В, частоты 50/60 Гц (±0,4 Гц). Качество электроэнергии должно соответствовать ГОСТ 32144-2013.
Светильники соответствуют требованиям ТР ТС 004/2011 «О безопасности низковольтного оборудования», ТР ТС 020/2011 «Электромагнитная совместимость технических средств», НПБ 249-97 «Светильники. Требования пожарной безопасности. Методы испытаний», ГОСТ Р МЭК 60598-1-2011, ГОСТ IEC 60598-2-25-2011, ГОСТ 30804.3.2-2013 (IEC 61000-3-2:2009), ГОСТ 30804.3.3-2013, СТБ ЕН 55015-2006, ГОСТ IEC 61547-2013, СП 158.13330.2014, СанПиН 2.1.3.2630-10, СанПиН 2.4.4.3155-13, СП 52.13330.2016, СП 256.1325800.2016, Единые санитарно-эпидемиологические и гигиенические требования к продукции (товарам), подлежащей санитарно-эпидемиологическому надзору (контролю), СанПиН 2.2.1/2.1.1.1278-03, ГОСТ IEC 60598-2-1-2011, ГОСТ Р 54350-2015, ГОСТ Р МЭК 62471-2013.
Основные технические характеристики приведены в таблице 1.

Таблица 1

степень защиты	IP40	индекс цветопередачи	Ra>80	класс светораспределения	П
климатическое исполнение	УХЛ3	класс защиты от поражения электрическим током	I	срок службы	100 000 часов
температура эксплуатации, С	от -20 до +40	класс энергоэффективности	A+	гарантия на светильник	5 лет
световая эффективность, лм/Вт	110	материал корпуса	оцинкованный металл, покрытый порошковой краской	драйвер	встроенный или устанавливается отдельно
рассеиватель	Опал, Призма, Микропризма	цвет корпуса	белый	способ монтажа	встраиваемый, накладной
цветовая температура, К	4000, 5700	кривая силы света	Д		

размер, мм	мощность, Вт	световой поток, лм	встроенный драйвер	артикул ГСО-хxxx	
				опал	
				4000К	5700К
1190*150*50	24	2640	нет	ГСО-2679	ГСО-1646
1190*150*50	24	2640	DKP-0653	ГСО-4742	ГСО-4744
1190*150*50	24	2640	DKP-1346	ГСО-4743	ГСО-4745
1190*150*50	36	4000	нет	ГСО-2680	ГСО-2681
1190*150*50	36	4000	DKP-0653	ГСО-4746	ГСО-4749
1190*150*50	36	4000	DKP-0654	ГСО-4747	ГСО-4750
1190*150*50	36	4000	DKP-1346	ГСО-4748	ГСО-4751
1195*180*50	24	2640	нет	ГСО-1648	ГСО-1649
1195*180*50	24	2640	DKP-0653	ГСО-4752	ГСО-4754
1195*180*50	24	2640	DKP-1346	ГСО-4753	ГСО-4755
1195*180*50	36	4000	нет	ГСО-2682	ГСО-2683
1195*180*50	36	4000	DKP-0653	ГСО-4756	ГСО-4759
1195*180*50	36	4000	DKP-0654	ГСО-4757	ГСО-4760
1195*180*50	36	4000	DKP-1346	ГСО-4758	ГСО-4761
1195*180*50	48	5300	нет	ГСО-1651	ГСО-1652
1195*180*50	48	5300	DKP-0654	ГСО-4762	ГСО-4763
1195*295*50	24	2640	нет	ГСО-2026	ГСО-2027
1195*295*50	24	2640	DKP-0653	ГСО-4764	ГСО-4766
1195*295*50	24	2640	DKP-1346	ГСО-4765	ГСО-4767
1195*295*50	36	4000	нет	ГСО-2028	ГСО-2029
1195*295*50	36	4000	DKP-0653	ГСО-4768	ГСО-4771
1195*295*50	36	4000	DKP-0654	ГСО-4769	ГСО-4772
1195*295*50	36	4000	DKP-1346	ГСО-4770	ГСО-4773
1195*295*50	48	5300	нет	ГСО-2030	ГСО-2031
1195*295*50	48	5300	DKP-0654	ГСО-4774	ГСО-4775
1195*295*50	60	6600	2xDKP-0653	ГСО-4776	ГСО-4777
1195*295*50	60	6600	нет	ГСО-2032	ГСО-2033
1195*295*50	72	8000	2xDKP-0653	ГСО-4778	ГСО-4781
1195*295*50	72	8000	2xDKP-0654	ГСО-4779	ГСО-4782
1195*295*50	72	8000	2xDKP-1346	ГСО-4780	ГСО-4783
1195*295*50	72	8000	нет	ГСО-2034	ГСО-2035
1195*595*50	36	4000	нет	ГСО-2037	ГСО-2038
1195*595*50	48	5300	нет	ГСО-2039	ГСО-2040
1195*595*50	48	5300	DKP-0654	ГСО-4786	ГСО-4787
1195*595*50	60	6600	2xDKP-0653	ГСО-4788	ГСО-4789
1195*595*50	60	6600	нет	ГСО-2041	ГСО-2042
1195*595*50	72	8000	2xDKP-0653	ГСО-4790	ГСО-4793
1195*595*50	72	8000	2xDKP-0654	ГСО-4791	ГСО-4794
1195*595*50	72	8000	2xDKP-1346	ГСО-4792	ГСО-4795
1195*595*50	72	8000	нет	ГСО-2043	ГСО-2044
1195*595*50	84	9200	2xDKP-0654	ГСО-4796	ГСО-4797
1195*595*50	84	9200	нет	ГСО-2045	ГСО-2046
1195*595*50	96	10500	2xDKP-0654	ГСО-4798	ГСО-4799
1195*595*50	96	10500	нет	ГСО-2047	ГСО-2048
1195*595*50	108	12000	2xDKP-0654	ГСО-4784	ГСО-4785
1195*595*50	108	12000	нет	ГСО-2049	ГСО-2050
1195*595*50	144	15800	нет	ГСО-2051	ГСО-2052
590*590*40	30	3300	нет	ГСО-2929	ГСО-3669
590*590*40	30	3300	DKP-0653	ГСО-4732	ГСО-4734
590*590*40	30	3300	DKP-1346	ГСО-4733	ГСО-4735
590*590*40	36	4000	нет	ГСО-1332	ГСО-1333
590*590*40	36	4000	DKP-0653	ГСО-4736	ГСО-4739
590*590*40	36	4000	DKP-0654	ГСО-4737	ГСО-4740
590*590*40	36	4000	DKP-1346	ГСО-4738	ГСО-4741
590*590*40	42	4700	нет	ГСО-3884	ГСО-3885
590*590*40	54	6000	нет	ГСО-1340	ГСО-2769
590*590*40	72	8000	нет	ГСО-3886	ГСО-1343
590*590*50	24	2640	нет	ГСО-1446	ГСО-1447
590*590*50	30	3300	нет	ГСО-1334	ГСО-1335
590*590*50	36	4000	нет	ГСО-2675	ГСО-2676

размер, мм	мощность, Вт	световой поток, лм	встроенный драйвер	артикул ГСО-хxxx	
				опал	
				4000К	5700К
590*590*50	42	4700	нет	ГСО-1336	ГСО-1337
590*590*50	48	5300	нет	ГСО-1338	ГСО-1339
590*590*50	54	6000	нет	ГСО-2677	ГСО-1341
590*590*50	60	6600	нет	ГСО-2021	ГСО-2022
590*590*50	66	7300	нет	ГСО-2023	ГСО-2024
590*590*50	72	8000	нет	ГСО-1342	ГСО-2678
595*150*50	12	1320	нет	ГСО-2066	ГСО-2067
595*150*50	12	1320	DKP-0653	ГСО-4828	ГСО-4830
595*150*50	12	1320	DKP-1346	ГСО-4829	ГСО-4831
595*150*50	18	2000	нет	ГСО-2068	ГСО-2069
595*150*50	18	2000	DKP-0653	ГСО-4832	ГСО-4834
595*150*50	18	2000	DKP-1346	ГСО-4833	ГСО-4835
595*180*50	12	1320	нет	ГСО-4816	ГСО-4817
595*180*50	12	1320	DKP-0653	ГСО-4820	ГСО-4822
595*180*50	12	1320	DKP-1346	ГСО-4821	ГСО-4823
595*180*50	18	2000	нет	ГСО-4818	ГСО-4819
595*180*50	18	2000	DKP-0653	ГСО-4824	ГСО-4826
595*180*50	18	2000	DKP-1346	ГСО-4825	ГСО-4827
595*295*50	12	1320	нет	ГСО-2054	ГСО-2055
595*295*50	12	1320	DKP-0653	ГСО-4800	ГСО-4802
595*295*50	12	1320	DKP-1346	ГСО-4801	ГСО-4803
595*295*50	18	2000	нет	ГСО-2056	ГСО-2057
595*295*50	18	2000	DKP-0653	ГСО-4804	ГСО-4806
595*295*50	18	2000	DKP-1346	ГСО-4805	ГСО-4807
595*295*50	24	2640	нет	ГСО-2058	ГСО-2059
595*295*50	24	2640	DKP-0653	ГСО-4808	ГСО-4810
595*295*50	24	2640	DKP-1346	ГСО-4809	ГСО-4811
595*295*50	30	3300	нет	ГСО-2060	ГСО-2061
595*295*50	30	3300	DKP-0653	ГСО-4812	ГСО-4814
595*295*50	30	3300	DKP-1346	ГСО-4813	ГСО-4815
595*595*50	24	2640	нет	ГСО-1444	ГСО-1445
595*595*50	24	2640	DKP-0653	ГСО-4702	ГСО-4704
595*595*50	24	2640	DKP-1346	ГСО-4703	ГСО-4705
595*595*50	30	3300	нет	ГСО-1344	ГСО-1345
595*595*50	30	3300	DKP-0653	ГСО-4706	ГСО-4708
595*595*50	30	3300	DKP-1346	ГСО-4707	ГСО-4709
595*595*50	36	4000	нет	ГСО-2666	ГСО-2667
595*595*50	36	4000	DKP-0653	ГСО-4710	ГСО-4713
595*595*50	36	4000	DKP-0654	ГСО-4711	ГСО-4714
595*595*50	36	4000	DKP-1346	ГСО-4712	ГСО-4715
595*595*50	42	4700	нет	ГСО-2668	ГСО-2669
595*595*50	42	4700	DKP-0654	ГСО-4716	ГСО-4717
595*595*50	48	5300	нет	ГСО-2670	ГСО-2671
595*595*50	48	5300	DKP-0654	ГСО-4718	ГСО-4719
595*595*50	54	6000	нет	ГСО-1328	ГСО-2672
595*595*50	54	6000	DKP-0654	ГСО-4720	ГСО-4721
595*595*50	60	6600	2xDKP-0653	ГСО-4722	ГСО-4723
595*595*50	60	6600	нет	ГСО-2017	ГСО-2018
595*595*50	66	7300	2xDKP-0653	ГСО-4724	ГСО-4725
595*595*50	66	7300	нет	ГСО-2019	ГСО-2020
595*595*50	72	8000	2xDKP-0653	ГСО-4726	ГСО-4729
595*595*50	72	8000	2xDKP-0654	ГСО-4727	ГСО-4730
595*595*50	72	8000	2xDKP-1346	ГСО-4728	ГСО-4731
595*595*50	72	8000	нет	ГСО-2673	ГСО-2674
600*600*40	30	3300	DKP-0653	ГСО-2563	ГСО-2564
600*600*40	30	3300	DKP-1346	ГСО-2565	ГСО-2566
600*600*40	36	4000	DKP-0653	ГСО-2962	ГСО-3152
600*600*40	36	4000	DKP-0654	ГСО-2567	ГСО-2568
600*600*40	36	4000	DKP-1346	ГСО-2569	ГСО-2570

в зависимости от установленного/выбранного драйвера светильники будут иметь следующие характеристики

артикул драйвера	мин. нагрузка	макс. нагрузка	наличие БАП	время работы	cos ф	коэффициент пульсации	защита от КЗ	гальваническая развязка		гарантия на драйвер
DKP-0653	12 Вт	36 Вт	нет	нет	0,9	< 1%	да	нет		3 года
DKP-0654	36 Вт	54 Вт	нет	нет	0,98	< 0,1%	да	да		3 года
DKP-1346	12 Вт	36 Вт	да	3 часа	0,98	< 0,1%	да	нет		3 года

если мощность светильника превышает максимальную мощность драйвера, то устанавливается 2 и более драйверов

-Допуск на указанное номинальное значение цветовой температуры ±300 К.
-Допуск на указанную величину светового потока ±10%.
-Возможно изготовление светильников по другим размерам, не указанным в паспорте.

3. Комплект поставки

В комплект поставки входит:

-Светильник, шт.	-1
-Упаковка, шт.	-1
-Паспорт, шт.	- 1

4. Требования по технике безопасности

-Эксплуатация светильника производится в соответствии с "Правилами технической эксплуатации электроустановок потребителей".
-Монтаж светильника должен проводить специалист, имеющий разрешение на данный тип работ.
-Запрещается эксплуатация светильника без защитного заземления.
-Регулярно проверяйте электрические соединения и целостность электропроводки. Монтаж светильника к поврежденной проводке запрещен.
-Перед установкой убедитесь в соответствии напряжения питающей сети.
ВНИМАНИЕ! ЗАПРЕЩАЕТСЯ МОНТИРОВАТЬ, ДЕМОНТИРОВАТЬ СВЕТИЛЬНИК ПРИ ПОДКЛЮЧЕННОМ НАПРЯЖЕНИИ!

5. Транспортирование и хранение

-Транспортирование допускается производить любым видом крытого транспорта, обеспечивающим предохранение светильников от механических повреждений, загрязнения, попадания влаги.
-Светильники должны храниться в сухих, проветриваемых помещениях в условиях, исключающих воздействие на них нефтепродуктов и агрессивных сред, на расстоянии не менее одного метра от отопительных и нагревательных приборов.
-Перевозку светильников осуществлять в дополнительной жесткой упаковке.

6. Правила эксплуатации и установка

При покупке светильника необходимо проверить отсутствие внешних повреждений, его комплектность, годность к работе и соответствие размерам, указанным заводом-изготовителем.
Способ монтажа универсальный: встраиваемый, накладной и подвесной (в зависимости от модели).
При поставке светильника без драйвера поверните боковую откидную планку и снимите рассеиватель, выдвинув его со стороны откидной планки.
Подключите разъем драйвера к соответствующему разъему светодиодной линейки. При помощи соединительных клемм подключите к драйверу сетевые провода согласно схеме подключения (рисунок 1). Светильник может комплектоваться 2/3/4/5/6/8/12 светодиодными линейками по 9 Вт (110 лм/Вт). Вставьте рассеиватель в пазы на корпусе светильника, закройте боковую откидную планку.
При наличии драйвера DKP-0653 или DKP-0654 подключите светильник к электрической сети через клеммные колодки.
При наличии драйвера DKP-1346 включение и выключение светильника происходит по коммутируемому фазному проводу, подключенному к драйверу, при этом также должен быть подключен некоммутируемый фазный провод (для контроля напряжения сети).
Важно: для корректной работы системы линии питания L и Lком должны принадлежать одной фазе (рисунок 3, 4).
При подключении двумя драйверами светильники могут работать в двух режимах (рисунок 2, 4).
-Не допускается включать светильник через регулятор электрической мощности нагрузки (диммер).
-Все соединения кабелей должны выполняться в монтажных коробках (ПУЭ-6 п.2.1.26), скрутки – запрещены (ПУЭ-6 п.2.1.21). Предпочтительное соединение проводов – это соединение с помощью колодок КЗВ, зажимами WAGO или аналогичными.
Внимание! Категорически запрещается: подключать светильник к включенному драйверу; отсоединять коннекторы и заглушки; сгибать светодиодные линейки.

7. Гарантийные обязательства

-Гарантийный срок см. в таблице 1. При отсутствии штампа торгующей организации срок гарантии исчисляется с даты изготовления, указанной на изделии.
-Гарантия не распространяется на дефекты:
- появившиеся по истечении гарантийного срока;
- появившиеся во время гарантийного срока в результате нарушения правил эксплуатации, сборки или разборки, монтажа, небрежного хранения, транспортирования, нарушения норм складирования, механического повреждения и вскрытия.
-Одним из обязательных условий признания случая гарантийным является наличие на светильнике идентификационных обозначений и паспорта.
-Гарантия не распространяется на детали и комплектующие, подвергшиеся естественному износу и расходные материалы.
-Срок службы светильника 100 000 часов.
При обнаружении неисправности светильника для исполнения гарантийных обязательств следует обратиться по месту приобретения товара.

Схема подключения с драйверами DKP-0653, DKP-0654

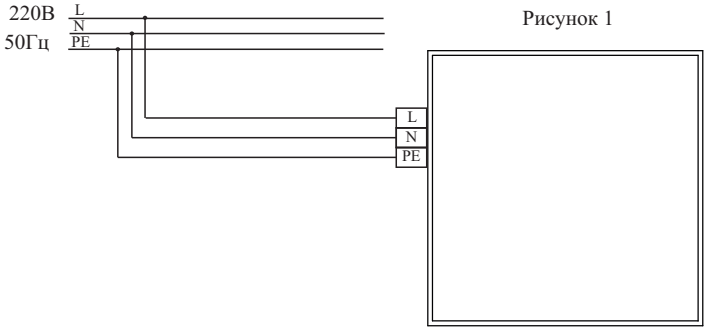

Рисунок 1

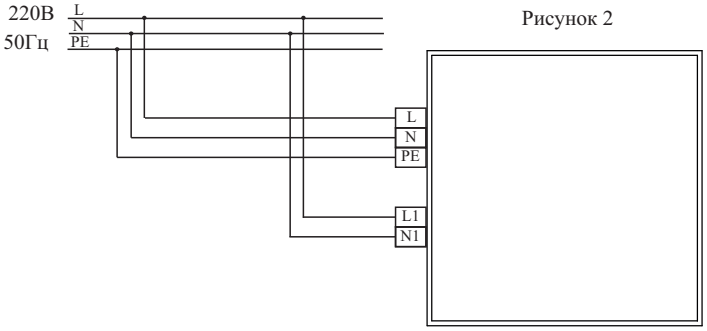

Рисунок 2

Схема подключения с драйвером DKP-1346

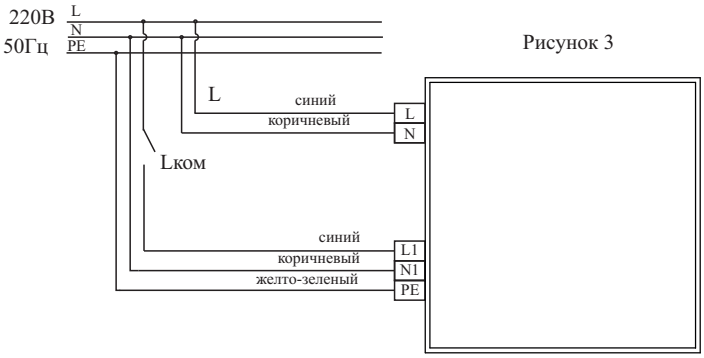

Рисунок 3

Схема подключения с двумя драйверами DKP-1346

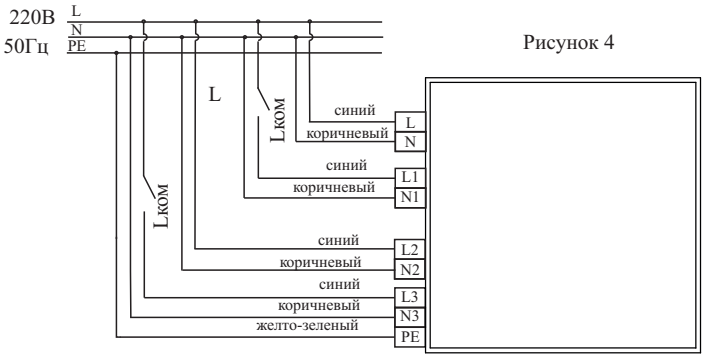

Рисунок 4

Важно: для корректной работы системы линии питания L и Lком должны принадлежать одной фазе.

Важно: для корректной работы системы линии питания L и Lком должны принадлежать одной фазе.

Производитель: ООО «НОВОСИБИРСКИЙ ЗАВОД СВЕТОДИОДНОЙ ПРОДУКЦИИ», 630091, Россия, г. Новосибирск, ул. Фрунзе, д.5, офис 510
Месяц и год изготовления см. на изделии.
Примечание: производитель оставляет за собой право вносить усовершенствования в конструкцию, комплектацию или технологию изготовления изделия без предварительного уведомления.

Отметка о продаже «_____»_____20__ г. штамп продавца

Сделано в России