ГЕНСВЕТ®
СДЕЛАНО В РОССИИ

Светодиодные светильники серии ГСО-Спец (школьник) заливной свет

Паспорт

1. Назначение

Светильники светодиодные серии ГСО-Спец-1100 заливной свет обеспечивают равномерное свечение по всей поверхности рассеивателя без видимых перепадов яркости (не видны источники света и темные пятна), предназначены для освещения вертикальных поверхностей: школьных досок, информационных плакатов, рабочих мест.

2. Технические характеристики

Конструкция светильника и технические характеристики удовлетворяют всем нормам проектов образовательной сферы. Светильники рассчитаны для работы в сетях переменного тока с номинальным напряжением 220 В±10% В, частоты 50/60 Гц (±0,4 Гц). Качество электроэнергии должно соответствовать ГОСТ 32144-2013.
Светильники соответствуют требованиям ТР ТС 004/2011 «О безопасности низковольтного оборудования», ТР ТС 020/2011 «Электромагнитная совместимость технических средств», НПБ 249-97 «Светильники. Требования пожарной безопасности. Методы испытаний», ГОСТ IEC 60598-1-2013, ГОСТ 30804.3.2-2013, ГОСТ 30804.3.3-2013, СТБ ЕН 55015-2006, ГОСТ IEC 61547-2013.
Основные технические характеристики приведены в таблице 1.

Таблица 1

Наименование параметра	Артикул			
	ГСО-1614	ГСО-1615	ГСО-1616	ГСО-1617
Потребляемая мощность, Вт	24		36	
Световой поток светильника, лм	2640		4000	
Габаритные размеры, мм	1100x120x70			
Цветовая температура, К	4000	5700	4000	5700
Рассеиватель	опал			
Вес, кг	2,1			
Световая отдача светильника, лм/Вт	110			
Индекс цветопередачи	> 80			
Коэффициент мощности	для DKP-0653 > 0,9 /для DKP-0654 > 0,98			
Коэффициент пульсации	для DKP-0653 < 1% /для DKP-0654 < 0,1%			
Температура эксплуатации, єС	от 0 до +40			
Класс защиты от поражения электрическим током	I			
Степень защиты	IP40			
Класс энергоэффективности	A+			
Категория по ограничению яркости	2			
Класс светораспределения	П			
Кривая силы света	Д			
Габаритная яркость, кд/м^2	<4000			
Условный защитный угол, є	90			

-Допуск на указанное номинальное значение цветовой температуры ±300 К.
-Допуск на указанную величину светового потока ±10%.

Производитель: ООО «НОВОСИБИРСКИЙ ЗАВОД СВЕТОДИОДНОЙ ПРОДУКЦИИ»,
630091, Россия, г. Новосибирск, ул. Фрунзе, д.5, офис 510
Месяц и год изготовления см. на изделии.
Примечание: производитель оставляет за собой право вносить усовершенствования в конструкцию, комплектацию или технологию изготовления изделия без предварительного уведомления.

Отметка о продаже «_____»_____20__ г. штамп продавца

EAC

Сделано в России

3. Комплект поставки

В комплект поставки входит:
Светильник - 1 шт.
Упаковка - 1 шт.
Паспорт - 1 шт.
Кронштейны- 2 шт.
Крепления-2 шт.
Гермоввод-2 шт.
Винты 3х12 - 14 шт.
Саморезы - 4 шт.
Драйвер поставляется отдельно!

4. Требования по технике безопасности

-Эксплуатация светильника производится в соответствии с "Правилами технической эксплуатации электроустановок потребителей".
-Монтаж светильника должен проводить специалист, имеющий разрешение на данный тип работ.
-Запрещается эксплуатация светильника без защитного заземления.
-Регулярно проверяйте электрические соединения и целостность электропроводки. Монтаж светильника к поврежденной проводке запрещен.
-Перед установкой убедитесь в соответствии напряжения питающей сети.
ВНИМАНИЕ! ЗАПРЕЩАЕТСЯ МОНТИРОВАТЬ, ДЕМОНТИРОВАТЬ СВЕТИЛЬНИК ПРИ ПОДКЛЮЧЕННОМ НАПРЯЖЕНИИ!

5. Транспортирование и хранение

-Транспортирование допускается производить любым видом крытого транспорта, обеспечивающим предохранение светильников от механических повреждений, загрязнения, попадания влаги.
-Светильники должны храниться в сухих, проветриваемых помещениях в условиях, исключающих воздействие на них нефтепродуктов и агрессивных сред, на расстоянии не менее одного метра от отопительных и нагревательных приборов.
-Перевозку светильников осуществлять в дополнительной жесткой упаковке.

6. Правила эксплуатации и установка

При покупке светильника необходимо проверить отсутствие внешних повреждений, его комплектность, годность к работе и соответствие размерам, указанным заводом-изготовителем.
-Закрепите светильник к поверхности стены на кронштейны.
-Если светильник используется для освещения школьной доски, то в соответствии с санитарными правилами светильники устанавливаются на расстоянии 60 см от стены 30 см над доской.
-Подключите разъем драйвера к соответствующему разъему светодиодной линейки.
-При помощи соединительных клемм подключите к драйверу сетевые провода согласно схеме подключения (рисунок 1, рисунок 2).
-Не допускается включать светильник через регулятор электрической мощности нагрузки (диммер).
-Все соединения кабелей должны выполняться в монтажных коробках (ПУЭ-6 п.2.1.26), скрутки – запрещены (ПУЭ-6 п.2.1.21). Предпочтительное соединение проводов – это соединение с помощью колодок КЗВ, зажимами WAGO или аналогичными.
Внимание! Категорически запрещается: подключать светильник к включенному драйверу; отсоединять коннекторы и заглушки; сгибать светодиодные линейки.

7. Гарантийные обязательства

-Гарантийный срок составляет 5 лет. При отсутствии штампа торгующей организации срок гарантии исчисляется с даты изготовления, указанной на изделии.
-Гарантия не распространяется на дефекты:
- появившиеся по истечении гарантийного срока;
- появившиеся во время гарантийного срока в результате нарушения правил эксплуатации, сборки или разборки, монтажа, небрежного хранения, транспортирования, нарушения норм складирования, механического повреждения и вскрытия.

-Одним из обязательных условий обращения по гарантии является наличие на светильнике идентификационных обозначений и паспорта.
-Гарантия не распространяется на детали и комплектующие, подвергшиеся естественному износу и расходные материалы.
-Срок службы светильника 100 000 часов.
При обнаружении неисправности светильника для исполнения гарантийных обязательств следует обратиться по месту приобретения товара.

Схема подключения

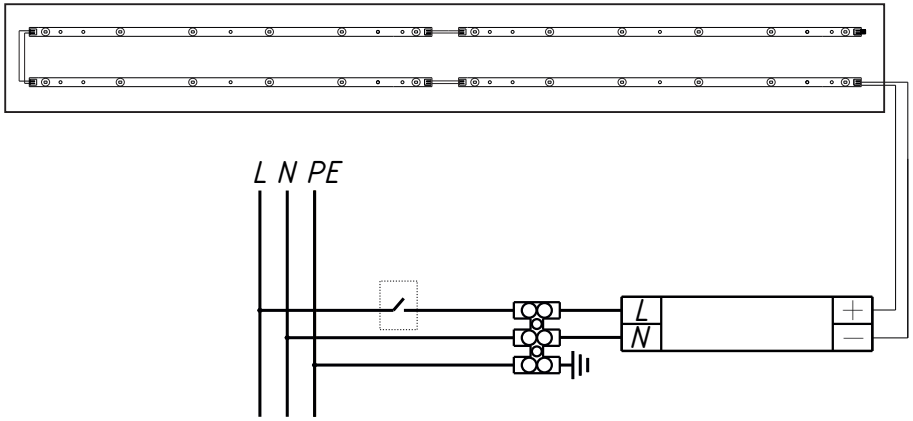

Рисунок 1 - Схема подключения светильников мощностью 24 Вт

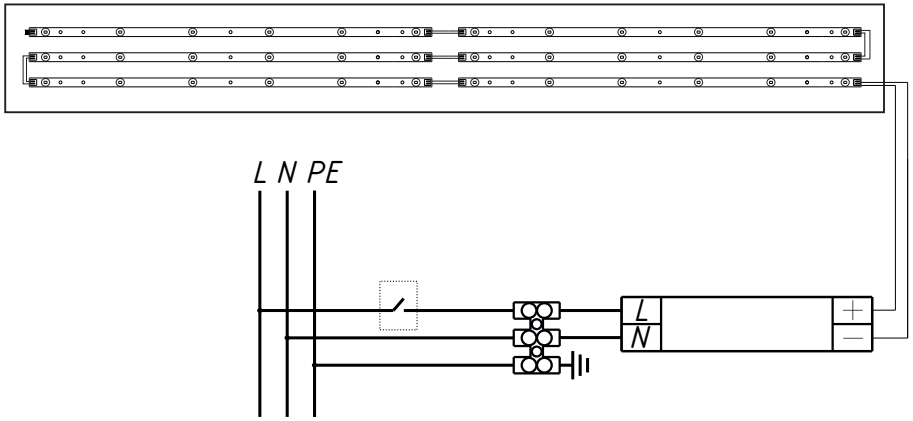

Рисунок 2 - Схема подключения светильника мощностью 36 Вт

8. Утилизация

-Светильник не содержит токсичных материалов, а также комплектующих, приносящих вред окружающей среде.
-При утилизации светильник необходимо разобрать на детали, рассортировать по видам материалов и утилизировать как бытовые отходы.