8. Утилизация

-Светильник не содержит токсичных материалов, а также комплектующих, приносящих вред окружающей среде.
-При утилизации светильник необходимо разобрать на детали, рассортировать по видам материалов и утилизировать как бытовые отходы.

9. Комплект поставки

В комплект поставки входит:

Светильник, шт.	-1
Защелки, шт.	-8
Комплект крепления, шт.	-2
Кабельный ввод, шт.	-1
Упаковка,шт.	-1
Паспорт, шт.	-1

Драйвер поставляется отдельно!

Производитель: ООО «НОВОСИБИРСКИЙ ЗАВОД СВЕТОДИОДНОЙ ПРОДУКЦИИ»,
630091, Россия, г. Новосибирск, ул. Фрунзе, д.5, офис 510
Месяц и год изготовления см. на изделии.
Примечание: производитель оставляет за собой право вносить усовершенствования в конструкцию, комплектацию или технологию изготовления изделия без предварительного уведомления.

Отметка о продаже «_____»_____20__ г. штамп продавца

Сделано в России

ГЕНСВЕТ®
СДЕЛАНО В РОССИИ

Светодиодные светильники ГСП-Эксперт (ЛСП)

Паспорт

1. Назначение

Светильники светодиодные серии ГСП-Эксперт (ЛСП) предназначены для общего освещения сырых и пыльных промышленных помещений, сельскохозяйственных, мастерских и складских помещений, ванных, душевых, кухонных помещений, станций технического обслуживания.

2. Технические характеристики

Светильники рассчитаны для работы в сетях переменного тока с номинальным напряжением 220 В±10% В, частоты 50/60 Гц (±0,4 Гц). Качество электроэнергии должно соответствовать ГОСТ 32144-2013.
Светильники соответствуют требованиям ТР ТС 004/2011 «О безопасности низковольтного оборудования», ТР ТС 020/2011 «Электромагнитная совместимость технических средств», НПБ 249-97 «Светильники. Требования пожарной безопасности. Методы испытаний», ГОСТ Р МЭК 60598-1-2011, ГОСТ IEC 60598-2-25-2011, ГОСТ 30804.3.2-2013 (IEC 61000-3-2:2009), ГОСТ 30804.3.3-2013, СТБ ЕН 55015-2006, ГОСТ IEC 61547-2013, СП 158.13330.2014, СанПиН 2.1.3.2630-10, СанПиН 2.4.4.3155-13, СП 52.13330.2016, СП 256.1325800.2016, Единые санитарно-эпидемиологические и гигиенические требования к продукции (товарам), подлежащей санитарно-эпидемиологическому надзору (контролю), СанПиН 2.2.1/2.1.1.1278-03, ГОСТ IEC 60598-2-1-2011, ГОСТ Р 54350-2015, ГОСТ Р МЭК 62471-2013.
Основные технические характеристики приведены в таблице 1.

Таблица 1

Наименование параметра	Артикул					
Матовый рассеиватель	ГСП-0658	ГСП-0552	ГСП-0659	ГСП-0553	ГСП-0896	ГСП-0897
Прозрачный рассеиватель	ГСП-0657	ГСП-0514	ГСП-0660	ГСП-0515	ГСП-0898	ГСП-0899
Световая отдача, лм/Вт	110					
Потребляемая мощность, Вт	36	36	54	54	72	72
Световой поток светильника, лм	4 000	4 000	6 000	6 000	8 000	8 000
Цветовая температура, К	4 000	5700	4 000	5700	4000	5700
	Артикул					
Матовый рассеиватель	ГСП-2833	ГСП-2834	ГСП-2811	ГСП-2812	ГСП-2835	ГСП-2836
Прозрачный рассеиватель	ГСП-2837	ГСП-2838	ГСП-2813	ГСП-2814	ГСП-2839	ГСП-2840
Световая отдача, лм/Вт	150					
Потребляемая мощность, Вт	24	24	36	36	48	48
Световой поток светильника, лм	3 600	3 600	5 400	5 400	7 200	7 200
Цветовая температура, К	4 000	5 700	4 000	5 700	4 000	5 700
Индекс цветопередачи	> 80					
Коэффициент пульсации	для DKP-0653/DKP-1346 < 1% /для DKP-0654 < 0,1%					
Коэффициент мощности, PF	для DKP-0653/DKP-1346 > 0,9 /для DKP-0654 > 0,98					
Габаритные размеры, LxBxH, мм	1260x115x90					
Масса, кг	1,4					
Температура эксплуатации, єС	от -40 до +50					
Вид климатического исполнения	УХЛ2					
Класс защиты от поражения электрическим током	I					
Степень защиты	IP65					
Класс энергоэффективности	A+/A++					
Угол рассеивания	120°					

Примечания:
-Допуск на указанное номинальное значение цветовой температуры ±300 К.
-Допуск на указанную величину светового потока ±10%.

3. Требования по технике безопасности

-Эксплуатация светильника производится в соответствии с "Правилами технической эксплуатации электроустановок потребителей".
-Монтаж светильника должен проводить специалист, имеющий разрешение на данный тип работ.
-Запрещается эксплуатация светильника без защитного заземления.
-Регулярно проверяйте электрические соединения и целостность электропроводки. Монтаж светильника к поврежденной проводке запрещен.
-Перед установкой убедитесь в соответствии напряжения питающей сети.
ВНИМАНИЕ! ЗАПРЕЩАЕТСЯ МОНТИРОВАТЬ, ДЕМОНТИРОВАТЬ СВЕТИЛЬНИК ПРИ ПОДКЛЮЧЕННОМ НАПРЯЖЕНИИ!

4. Транспортирование и хранение

-Транспортирование допускается производить любым видом крытого транспорта, обеспечивающим предохранение светильников от механических повреждений, загрязнения, попадания влаги.
-Светильники должны храниться в сухих, проветриваемых помещениях в условиях, исключающих воздействие на них нефтепродуктов и агрессивных сред, на расстоянии не менее одного метра от отопительных и нагревательных приборов.
-Перевозку светильников осуществлять в дополнительной жесткой упаковке.

5. Правила эксплуатации и установка

При покупке светильника необходимо проверить отсутствие внешних повреждений, его комплектность,годность к работе и соответствие размерам, указанным заводом-изготовителем.
-Светильник устанавливается на поверхность из несгораемого материала.
-Закрепите светильник при помощи комплекта креплений на монтажной поверхности.
Подключите разъем драйвера к соответствующему разъему светодиодной линейки.
Светильник может комплектоваться 4/6/8 светодиодными линейками по 9 Вт (110 лм/Вт) или 4/6/8 линейками по 6 Вт (150 лм/Вт).
При помощи соединительных клемм подключите к драйверу сетевые провода согласно схеме подключения (см. рисунок 1, рисунок 2).
Светильники мощностью 36/72 Вт подключаются двумя драйверами (артикул DKP-0653 или DKP-0654 опционально) и могут работать в двух режимах (36 Вт и 72 Вт).
Возможны три варианта подключения:
- подключение светильника в режиме 36 Вт осуществляется одним драйвером при помощи соединительных клемм и одноклавишного выключателя (см. рисунок 1).
- подключение светильника в режиме 72 Вт осуществляется двумя драйверами при помощи соединительных клемм и одноклавишного выключателя (см. рисунок 3).
- подключение светильника с возможностью переключения между режимами 36 Вт и 72 Вт осуществляется двумя драйверами при помощи соединительных клемм и двухклавишного выключателя (см. рисунок 4).
-Вставьте рассеиватель в пазы на корпусе светильника и закрепите его защелками.
-Не допускается включать светильник через регулятор электрической мощности нагрузки (диммер).
-Все соединения кабелей должны выполняться в монтажных коробках (ПУЭ-6 п.2.1.26), скрутки – запрещены (ПУЭ-6 п.2.1.21). Предпочтительное соединение проводов – это соединение с помощью колодок КЗВ, зажимами WAGO или аналогичными.
Внимание! Категорически запрещается: подключать светильник к включенному драйверу; отсоединять коннекторы и заглушки; сгибать светодиодные линейки.

6. Гарантийные обязательства

-Гарантийный срок составляет 5 лет со дня продажи, но не более 6 лет с даты изготовления. При отсутствии штампа торгующей организации срок гарантии исчисляется с даты изготовления, указанной на изделии.
-Гарантия не распространяется на дефекты:
- появившиеся по истечении гарантийного срока;
- появившиеся во время гарантийного срока в результате нарушения правил эксплуатации, сборки или разборки, монтажа, небрежного хранения, транспортирования, нарушения норм складирования, механического повреждения и вскрытия.

-Одним из обязательных условий признания случая гарантийным является наличие на светильнике идентификационных обозначений и паспорта.
-Срок службы светильника 100 000 часов.
При обнаружении неисправности светильника для исполнения гарантийных обязательств следует обратиться по месту приобретения товара.

7. Габаритные размеры

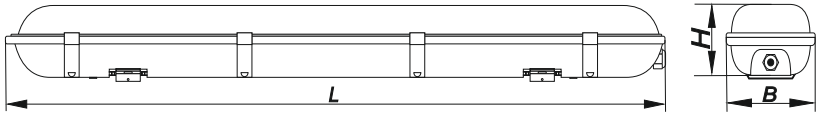

Схема подключения

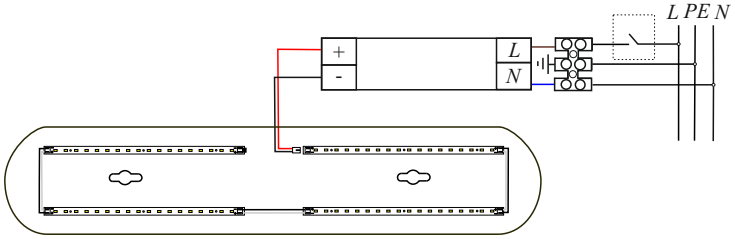

Рисунок 1 - Схема подключения светильников с 4-мя линейками

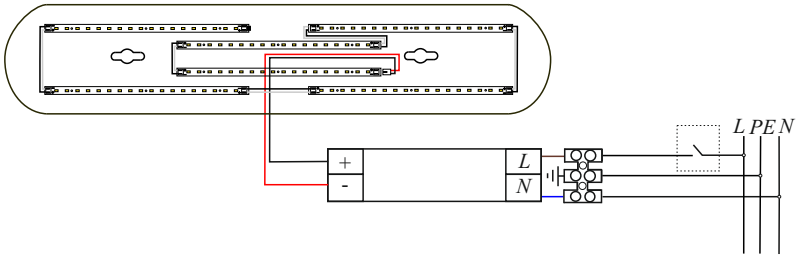

Рисунок 2 - Схема подключения светильников с 6-ю линейками

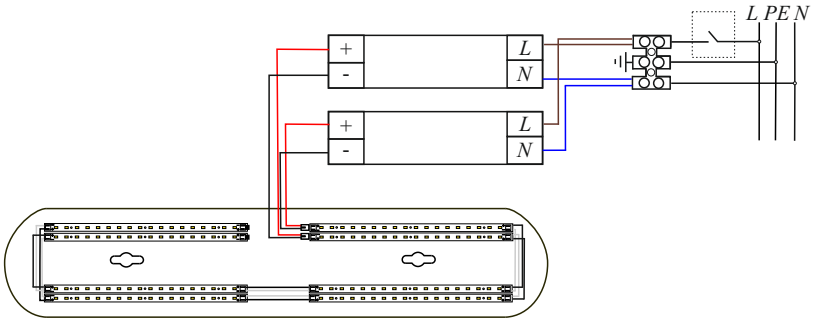

Рисунок 3 - Схема подключения светильников с 8-ю линейками и двумя драйверами

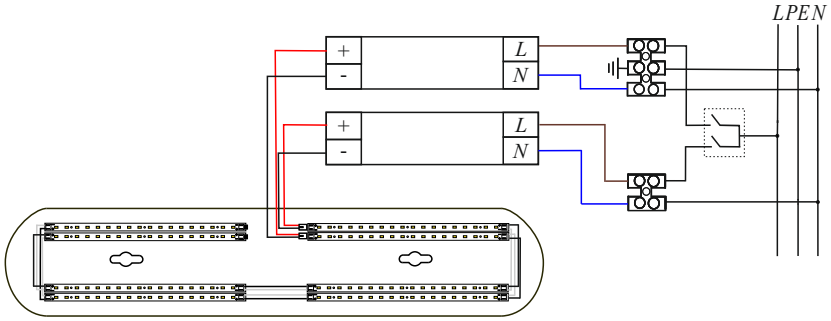

Рисунок 4 - Схема подключения светильников с 8-ю линейками, двумя драйверами через двухклавишный выключатель